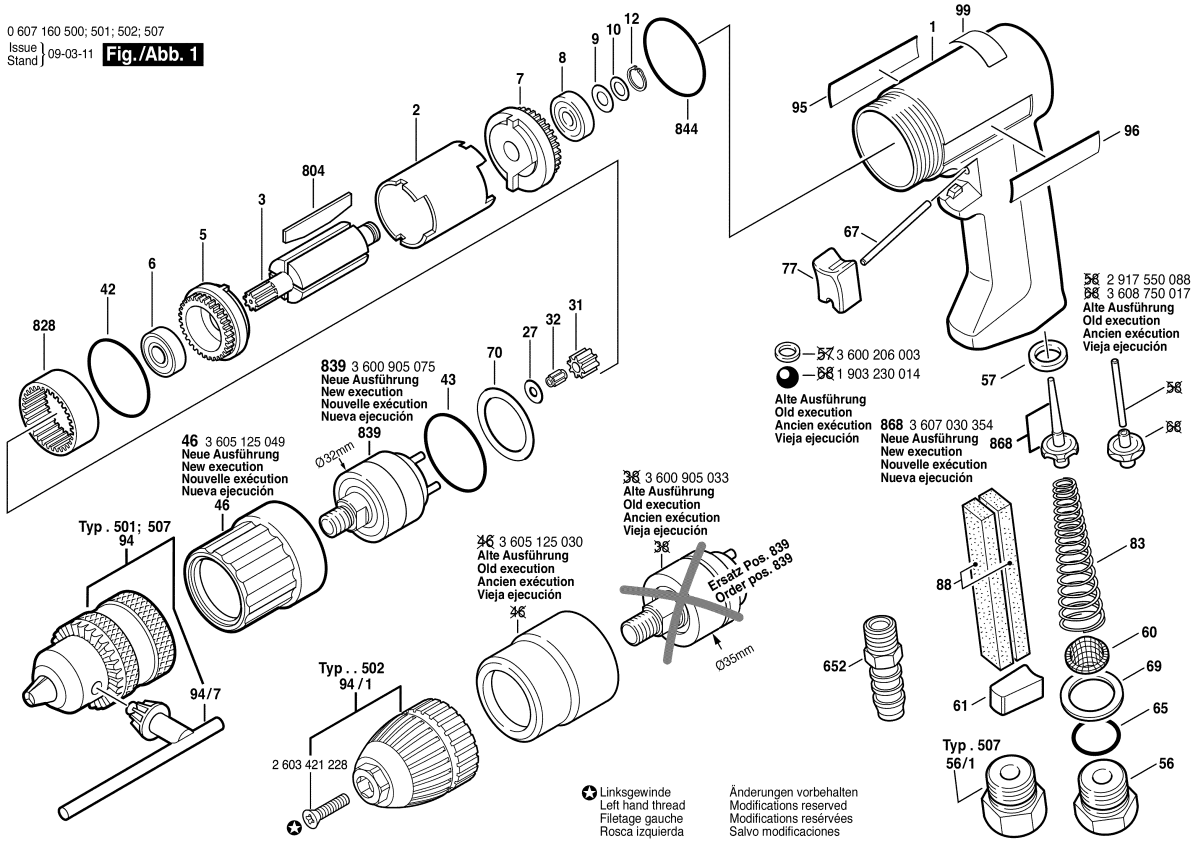

Моля, обърнете внимание: ремонтите, измененията и изпитването трябва да бъдат извършвани професионално.
Трябва да бъдат спазвани указанията за безопасност съгласно IEC, EN, VDE, AFNOR и други валидни в съответната страна
Правата за технически изменения и изменения на цената запазени. Информацията за продуктите и ценовите групи се

Състояние: 23.11.1998

Поз.	Бр	Каталожен №	Обозначение	Указания/предшестве	PG	
1	1	3 605 108 040	КОРПУС НА	СИНЬО	29	S
2	1	3 604 090 029	СТАТОР	320W .	29	S
3	1	3 604 220 034	РОТОР	.	42	S
5	1	3 605 700 040	ЛАГЕРЕН ФЛАНЕЦ	.	19	S
6	1	3 600 905 122	САЧМЕН ЛАГЕР	.	18	S
7	1	3 605 700 039	ЛАГЕРЕН ФЛАНЕЦ	.	20	S
8	1	3 600 905 122	САЧМЕН ЛАГЕР	.	18	S
9	1	3 600 150 005	КОМПЕНСАЦИОНН	.	11	S
10	1	1 600 100 631	КОМПЕНСАЦИОНН	Ø7xØ13x0,5 MM .	11	S
12	1	2 916 640 004	ЗЕГЕРКА	DIN 471-7x0,8-FST .	10	S
27	3	3 600 100 015	ОПОРЕН ПРЪСТЕН	.	11	S
31	3	3 606 316 090	ЗЪБНО КОЛЕЛО	.	13	S
32	3	3 600 913 000	ИГЛЕН РОЛКОВ	INA K3x5x7 .	16	S
42	1	1 900 210 131	О-ПРЪСТЕН	30x2,5 MM .	15	S
43	1	1 900 210 131	О-ПРЪСТЕН	30x2,5 MM .	15	S
46	1	3 605 125 049	КОПРУС	.	22	S
56	1	3 603 462 016	НАКРАЙНИК КЪМ	1/4" .	16	S
57	1	3 600 209 004	КЛАПАН	.	12	S
60	1	3 600 002 006	ФИЛТЪР	.	14	S
61	1	2 607 000 179	ЗАГЛУШИТЕЛ	.	21	S
65	1	1 900 210 112	О-ПРЪСТЕН	15x2 MM .	13	S
67	1	3 603 201 043	ЦИЛИНДРИЧЕН	.	12	S
69	1	3 600 105 001	ДИСТАНЦИОННА	.	11	S
70	1	1 600 102 634	КОМПЕНСАЦИОНН	0,15 MM ДЕБЕЛ	12	S
77	1	3 602 053 003	СТОП БУТОН	.	13	S
83	1	3 604 643 012	ПРИТИСКАЩА	СИНЬО	12	S
88	2	3 601 010 001	ЗАГЛУШИТЕЛ	.	12	S
95	1	3 601 100 001	ТАБЕЛКА	26x42 MM .	11	S
96	1	3 601 119 055	ТАБЕЛКА	.	15	S
99	1	3 601 119 236	ТАБЕЛКА	.	15	S
652	1	3 603 386 013	НАКРАЙНИК ЗА	.	25	S
804	1	3 607 030 244	СЕТ РЕЗ.ЧАСТИ	5 БРОЯ	30	S
828	1	3 606 334 018	ЗЪБЕН ВЕНЕЦ	Z=49 .	14	S
839	1	3 600 905 075	САЧМЕН ЛАГЕР	.	43	S
844	1	3 607 010 026	К-Т РЕЗЕРВНИ	10 БРОЯ	19	S
868	1	3 607 030 354	САЧМА	.	24	S

Поз.	Бр	Каталожен №	Обозначение	Указания/предшестве	PG	